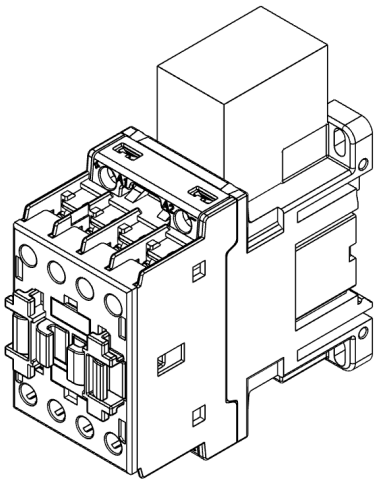

КПТ 25А-3НО-В1НО-110В ВПТС.674271.022-03

Контактор электромагнитный

Для коммутации электрических цепей переменного и постоянного тока подвижного состава, промышленного оборудования, телекоммуникации, электротранспорта, АКБ систем бесперебойного питания

Особенности

- Контактор переменного и постоянного тока
- Электромагнитный привод
- Широкий диапазон напряжения управления
- Широкий температурный диапазон
- ГОСТ IEC 60947-1
- ГОСТ IEC 60947-4-1
- ГОСТ 9219-88
- Механическое и климатическое исполнение для подвижного состава

Технические данные

Наименование	Значение					
Количество полюсов/тип контактов	3НО					
Конфигурация вспомогательных контактов	1НО					
Рабочий ток АС-3 (440 В, 55°С)/Тепловой ток	25 А/32 А					
Отключающая коммутационная способность на переменном токе	200 А при 440 В/ 184 А при 500 В/ 102 А при 690 В					
Максимальный ток отключения при последовательном соединении полюсов, А:	L/R ≤ 1 мс			L/R ≤ 15 мс		
	1 пол	2 пол	3 пол	1 пол	2 пол	3 пол
- при напряжении до 24 В	20	23	23	15	18	22
- при напряжении 48 В	18	23	23	13	18	22
- при напряжении 75 В	18	23	23	13	16	18
- при напряжении 110 В	6	16	18	2	10	15
- при напряжении 220 В	-	1	12	-	2	8
Номинальное напряжение изоляции	690 В переменного тока					
Напряжение катушки управления	77...143 В постоянного тока					
Мощность катушки управления (коммутация/удержание)	5,4 Вт/ 5,4 Вт					
Механическая износостойкость	20 млн. циклов					
Коммутационная износостойкость	1,2 млн. циклов					
Диапазон рабочих температур	-40...+70 °С					

Наименование	Значение
Группа механического исполнения	M25
Степень защиты	IP20
Подключение проводников	Винтовое
Способ крепления	Винт/DIN рейка 35 мм
Габаритные размеры	105,4 x 98,5 x 45 мм
Масса	Не более 0,75 кг
Вылет ионизированного газа из дугогасительных камер контактора	Не более 50 мм

Габаритный чертеж

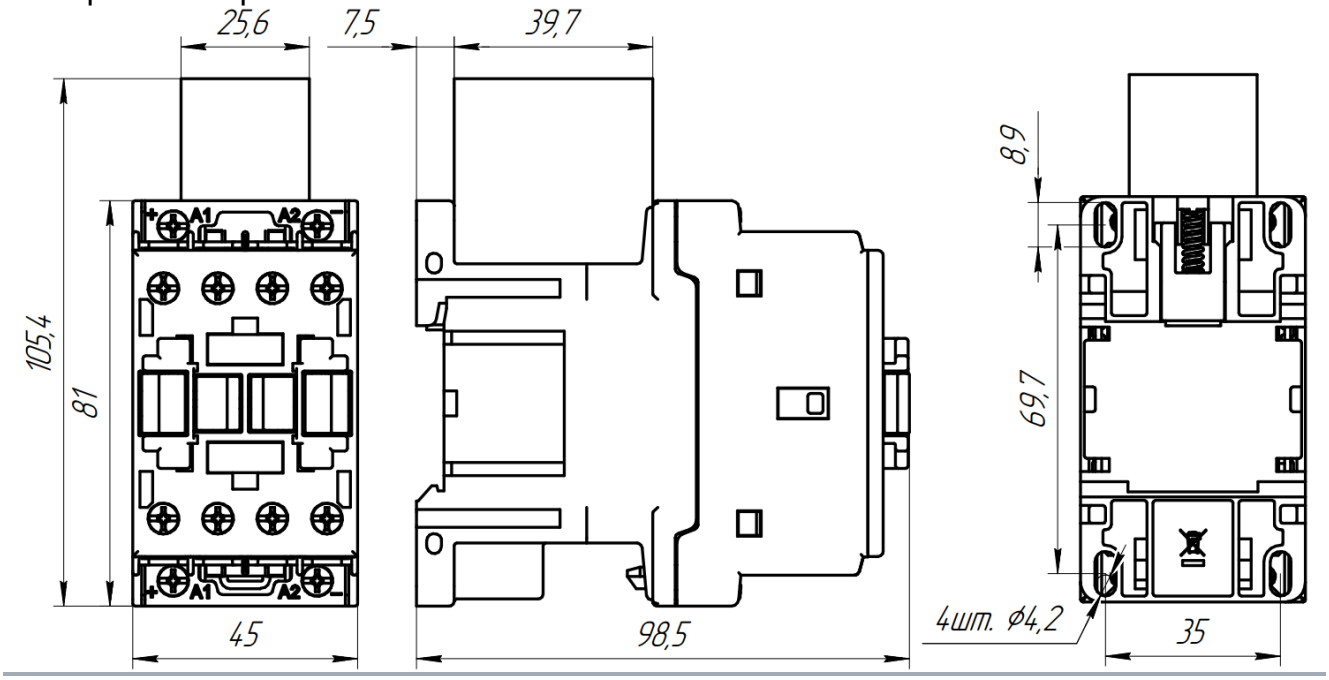

Схема подключения

